음향 신호 감지용 고감도 DUAL 마이크 앰프 모듈

1. MODEL : KB1000 WIDEBAND

2. 제품 특징:

① 20Hz ~ 20KHz 음향 신호를 1000배 (Gain = 60db) 증폭하는 앰프 내장 됨. (TYP : 57db~63db).

② AGC (Automatic Gain Control,자동 이득 조절) 회로 내장됨.

③ 마이크가 두 개 설치(조립)되어 있어서 주변에서 발생되는 잡음 성 신호가 32db 이상 감쇄된다.

3. 제품 응용

① 생산설비(기계)에서 발생되는 기계 이상 음 검출 ,또는 환경 잡음이 제거된 특정 신호 검출.

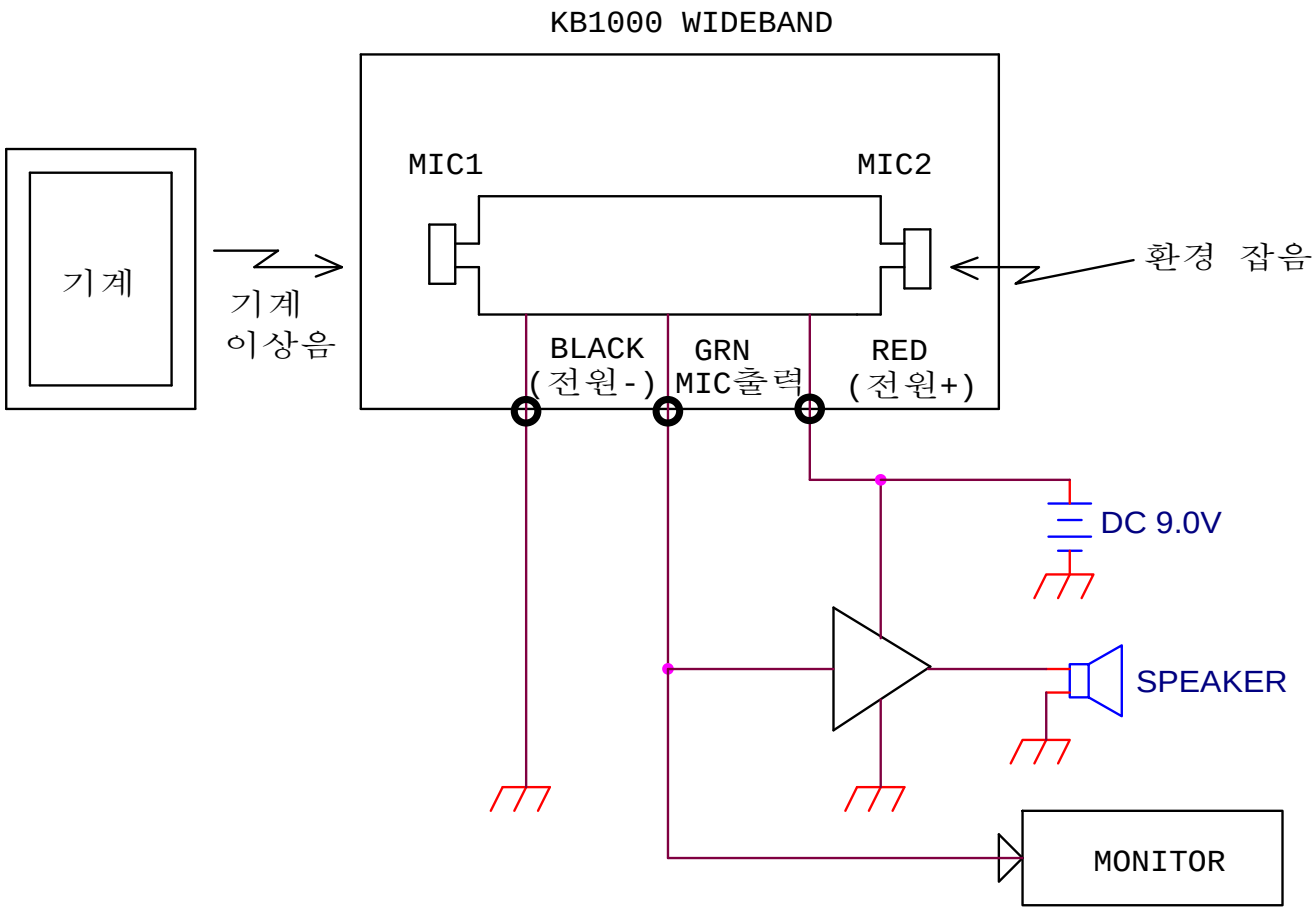

② 주변 환경 잡음이 심한 현장에서, 특정 음향을 PICK-UP하는 마이크 앰프로 사용하고자 할 때

4. 규격

① SIZE : 12m/m(W) x 53m/m(L) x 10m/m(T)

② 사용전압 : DC 9.0V ~ DC 12.0V (전원 아답터 HU10467-11002A 사용 권고)

③ 소비전류 : 7mA TYP / DC 9.0V

④ 음향 신호 감지 능력 :

* 미세한 음향 신호음 (41dB SPL) 에서 출력 75mv rms.

5. FREQ-RESPONSE (전원 : DC 9.0VOLTS, 입력신호 : 1.0mv /2.2Kohm SOURCE)

Audio Precision 07/12/13 15:54:13

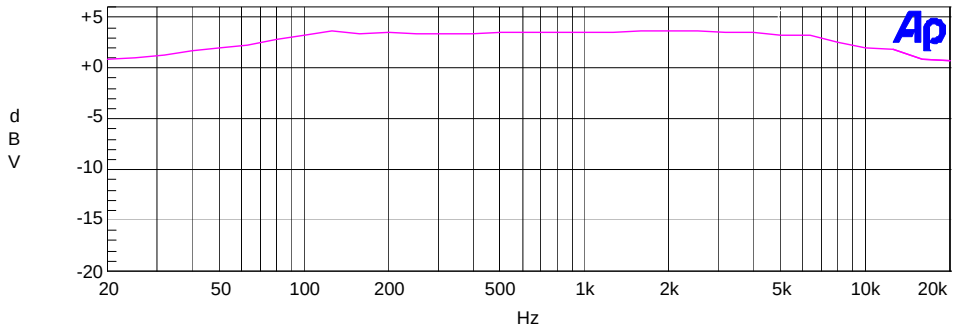

Sweep	Trace	Color	Line Style	Thick	Data	Axis	Comment
1	1	Magenta	Solid	1	Anlr.Level A	Left	

6. SENSITIVITY (측정 조건 : 입력 1.0mv rms/2.2Kohm Source 1.0KHz , 전원 9.0V DC)

* 출력 : P-P 2.8Volts

7. AGC 동작

* 동작 시작 : 20 msec

* 동작 유지 : 40 msec

* AGC 동작 전압 : 입력 2.0mv rms 에서 시작된다.

8 연락처

◆ Home Page : www.k-bell.co.kr

◆ E - mail : kbell @ k-bell.co.kr

◆ 전 화 : 02 - 6443 - 4703

◆ F A X : 02 - 6443 - 4700

◆ 주 소 : 서울 금천구 가산동 345-90, 한라시그마밸리 703호.

◆ 대량 구매 시 가격 협상 가능함.

◆ 예상소비자 가격 : ₩49,000- (부가세 별도)